


МОНТАЖНЫЕ ЭЛЕМЕНТЫ

| ПОЗ | НАИМЕНОВАНИЕ | КОЛ | МАТЕРИАЛ | МАССА ЕД-ЦЫ, КГ |
|---|---|---|---|---|
| 1 | ОСТ 34-42-658-84 ТРУБА 18х2 | 0.300 М | 20ТУ 14-3-190-2004 | 0.79 |
| 2 | 3UV02Y004 ОПОРА НЕПОДВИЖНАЯ | 1 | | - |

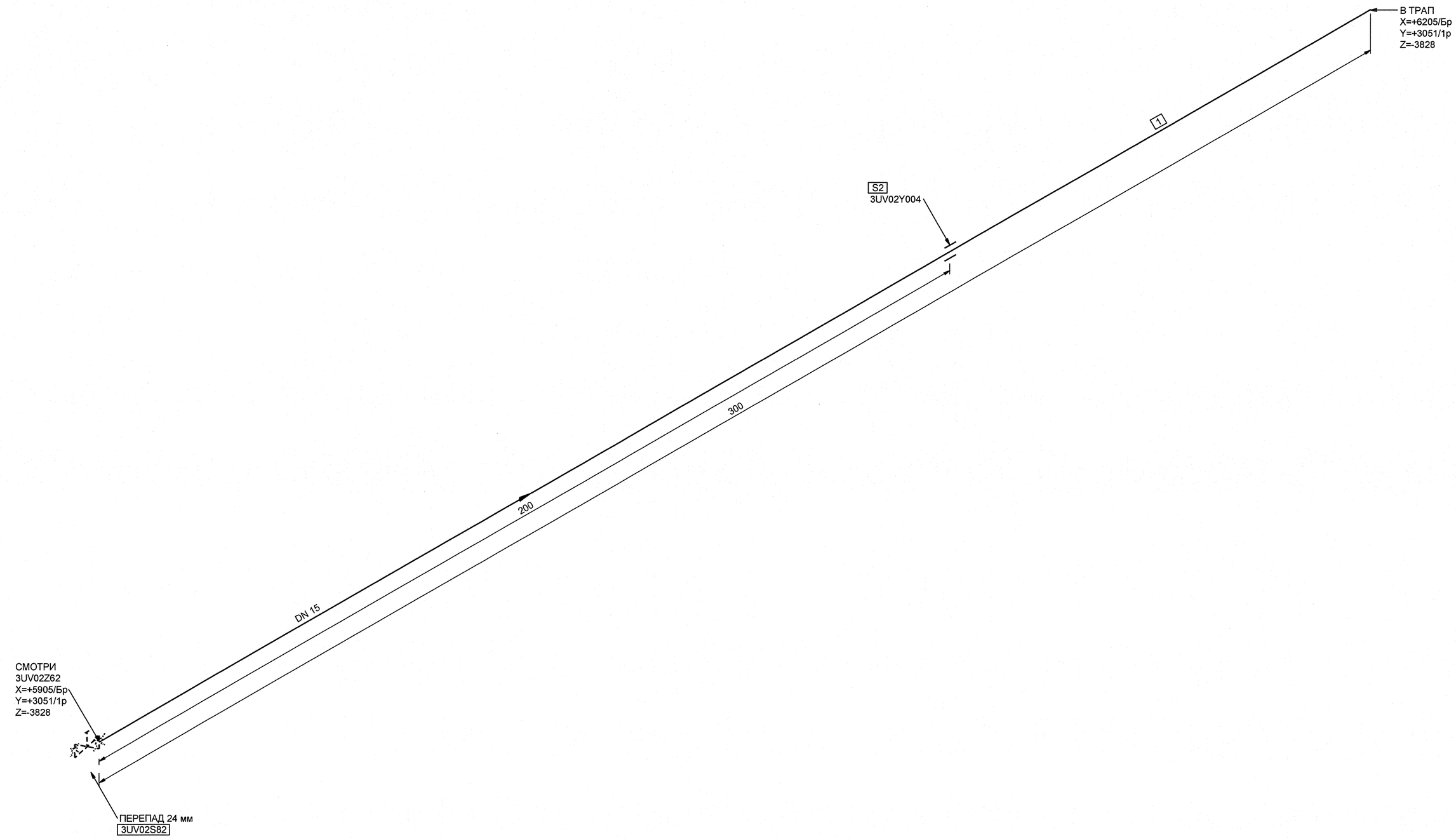


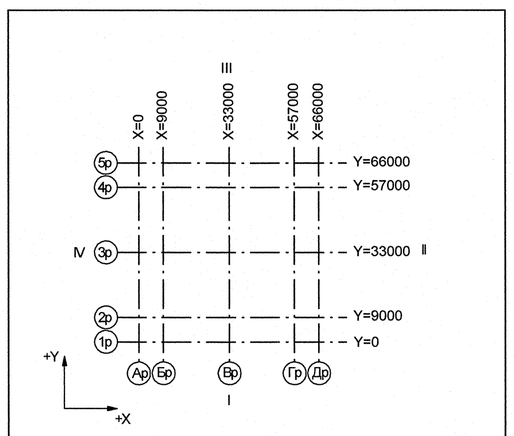


Номер трубопровода - IX
Подведомственность - ПБ 03-585-03
Категория трубопровода по ПБ 03-585-03 - V В
Класс безопасности по НП-001-97 - 4
Категория сейсмостойкости по НП-031-01 - III
Рабочие параметры: Рр= 0.02 МПа, tр=20°С
Параметры гидроиспытания: Рг=0.20 МПа, t не менее 5°С
Среда- Техническая вода группы А

| 3TG11201_01 | | 3 | DN 100 | Z= 2700<br>X= 175<br>Y= 2775 | | 3TG11W01/N1 | | | | S8<br>3TG11Y01/PT-997 | | | | 3TG11J01/ ТГ-235 |
|---|---|---|---|---|---|---|---|---|---|---|---|---|---|---|
| Код блока | Трубопроводы проектируемые | Позиция детали | Условный проход | Координаты элементов в здании | | Код оборудования/ Номер патрубка | Шов заводской | Шов монтажный | Резьбовое соединение | Позиция опоры<br>Код опоры / код проходки | Направление среды | Переход | Штуцер | Код герметичной проходки/ код проходки |

| Изм. | Кол.уч. | Лист | № док. | Подпись | Дата |
|---|---|---|---|---|---|
| Инж.1к. | | Куланова | | | 14.01 |
| Пров.вед.инж. | | Веренцова | | | 20.01 |
| Пров.нач.гр. | | Жук | | | 20.01 |
| Н.контр. | | Краснояров | | | 24.01 |

АРХИВНЫЙ ЭКЗЕМПЛЯР

Инв. № подл. R3.00138.1.0.11
Лист 68

R3.VF10.3072.011.02.00.048

Ростовская АЭС Блок 3

Реакторное отделение
Негерметичная часть
Трубопроводы технической воды
группы "А".Обвязка вентустановок

| Стадия | Лист | Листов |
|---|---|---|
| Р | 1 | 1 |

Изометрический чертеж
3UV02Z86

ОАО "НИАЭП" 2011

Формат А1

ДОПОЛНИТЕЛЬНЫЕ ПОДПИСИ

Взам. инв. N | Подп. и дата | Инв. N подл. R3.00138.1.0.11